IN MONO A4 A3

Tabella informativa fissa in A4 ed A3
Apertura a scatto
Cornice ruotabile
Carte fotografiche e film

INFO MINIDESK DECORATIVE

cornice ruotabile

Orientabile a piacere Tabella informativa con cornice orientabile, disponibile nei formati A3 ed A4. Composta da una cornice a scatto innestata su asta verticale in alluminio anodizzato e base in plastica argentata. Ideale all'ingresso di attività, ristoranti, negozi, all'interno di uffici, ospedali ed enti; oppure al fianco di prodotti da presentare. Il contrappeso sotto alla base, impedisce il ribaltamento. La rotella in plastica sul retro, consente il posizionamento della cornice sia in orizzontale che verticale. Sotto la base sono posti 4 spessori antigraffio. Film protettivo trasparente per le grafiche compreso nel prezzo.
Prodotto garantito 3 anni.

Cornice da 25 mm Elegantissima cornice a scatto in alluminio anodizzato, con solido profilo da 25 mm ed angolari stondati in plastica cromata.

Leggibilità impeccabile L'inclinazione a 55° della cornice, consente la perfetta visibilità dei contenuti.

Plus La possibilità di ruotare la cornice, consente il dimezzamento dei prodotti a stock. La base raffinata rende il prodotto adatto in qualunque contesto. La zavorra metallica celata all'interno della base, previene il ribaltamento della struttura.

Media Carte fotografiche e film.

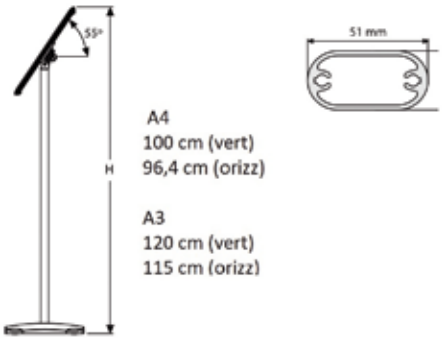

PROFILI A SCATTO

CORNICE ROTANTE

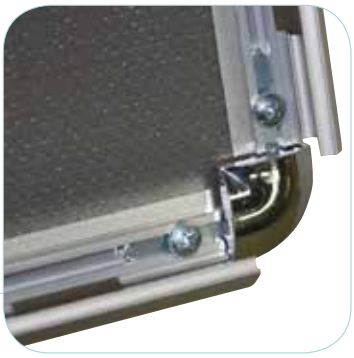

Imballo in cartone

cod/descrizione	**DAS10D0A4** INFO MINIDESK DECORATIVE A4 RUOTABILE **DAS10D0A3** INFO MINIDESK DECORATIVE A3 RUOTABILE
dimensioni stampa cm	**DAS10D0A4** A4 - **DAS10D0A3** A3
ingombri cm	**DAS10D0A4** L 33 x H 100 (vert)/ 96,4 (orizz) x P 25 **DAS10D0A3** L 42 x H 120 (vert)/ 115 (orizz) x P 30
peso kg	**DAS10D0A3** 3,4 - **DAS10D0A3** 5,85