NEX LINE S.r.l.

Profilati estrusi in lega d'alluminio per Costruzioni Modulari.

Extruded aluminium bars for modular constructions - "25.30".

Produzione e distribuzione profilati e kit di montaggio per la realizzazione di insegne

Production and distribution of aluminium bars and assembly kits for advertising signboards

"SISTEMA 25.30"

PROFILATI ESTRUSI IN LEGA DI ALLUMINIO
E RELATIVI ACCESSORI
PER
COSTRUZIONI MODULARI

Disegni Tecnici

NEX LINE S.r.l.
Sede e stab.:
Via Per Ospitaletto, 205/209
Località Barco
25046 Cazzago San Martino (BS) Italy

Tel. (39) 030 7751611 (r.a)
Fax. (39) 030 7751613
www.nexline.com
info@nexline.com

Cap.Soc € 103.000,00 i.v.
Registro imprese di Brescia n.36021
R.E.A. n.302440 – BS 048303 del 21-12-93
P.IVA 02903070171 – C.F. 03294760487

Serie da 25

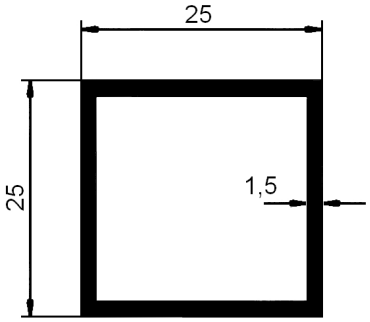

N120

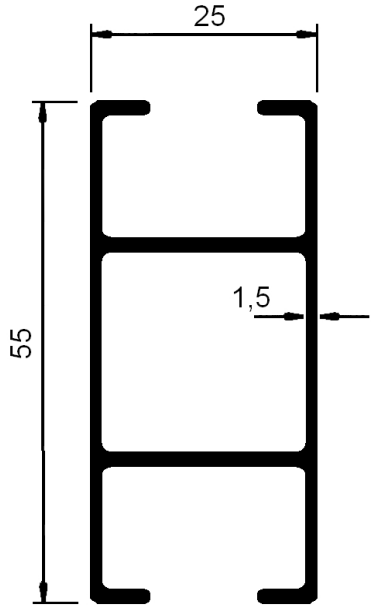

N2550

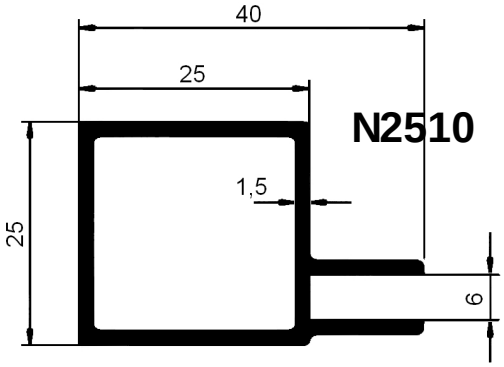

N2510

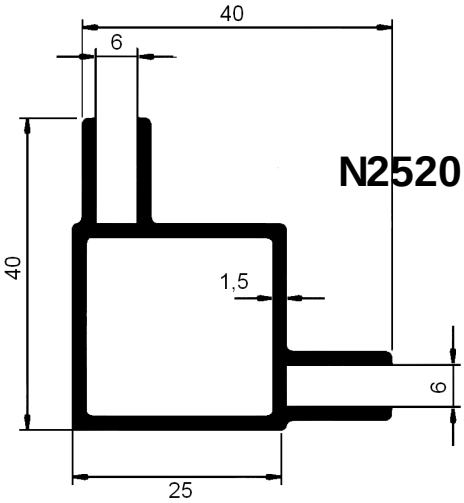

N2520

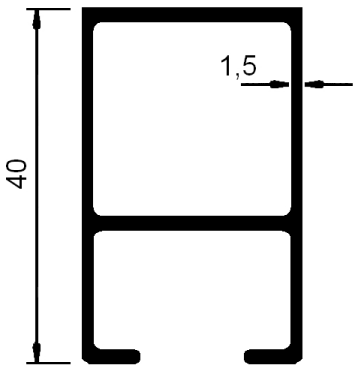

N2540

N2530

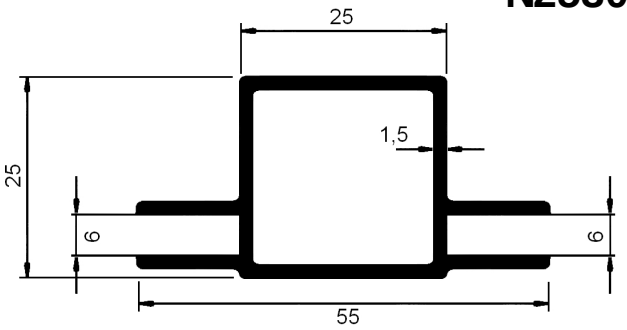

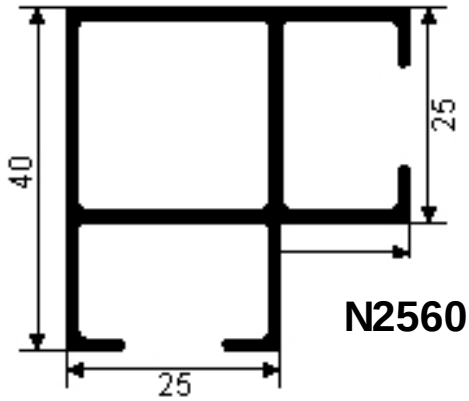

N2560

Giunti in nylon per costruzioni modulari

Sez. quadro 25x25x1,5mm

COD. G251

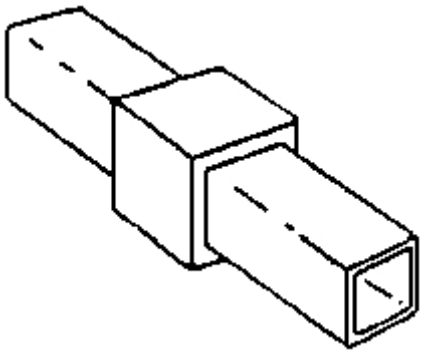

COD. G252

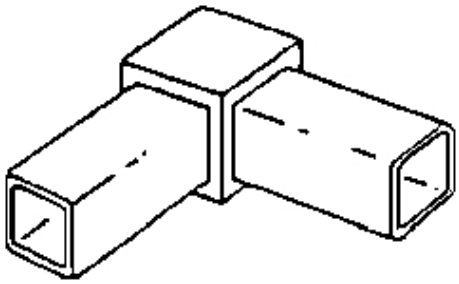

COD. G253

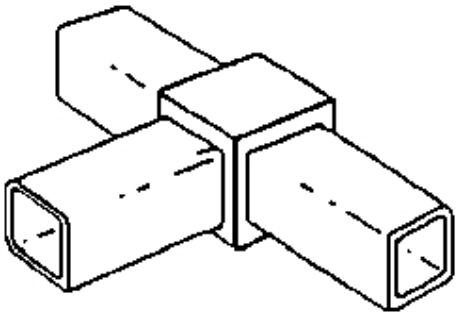

COD. G254

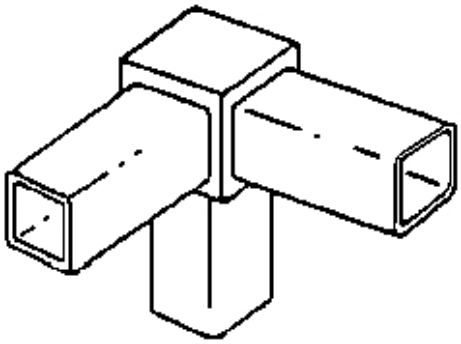

COD. G255

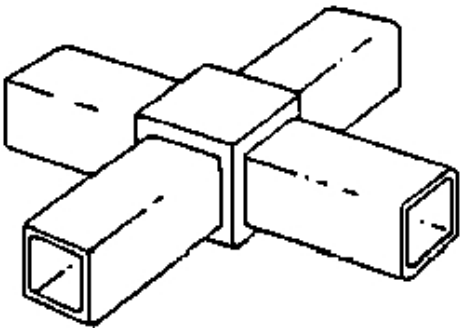

COD. G256

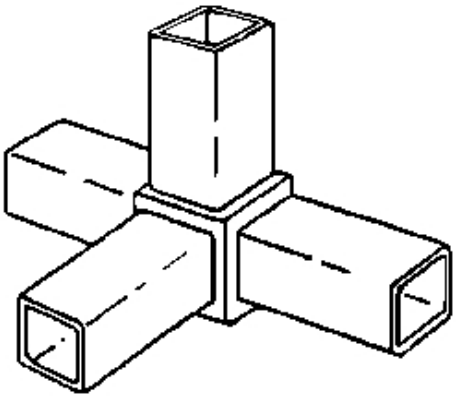

COD. G257

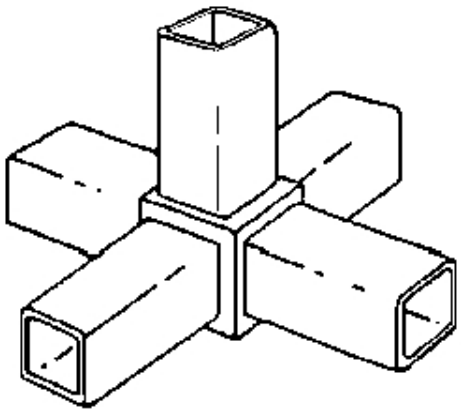

COD. G258

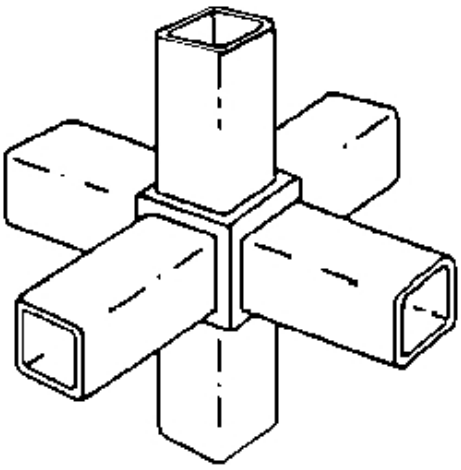

Serie da 30

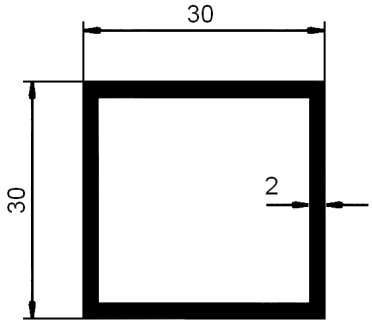

N131

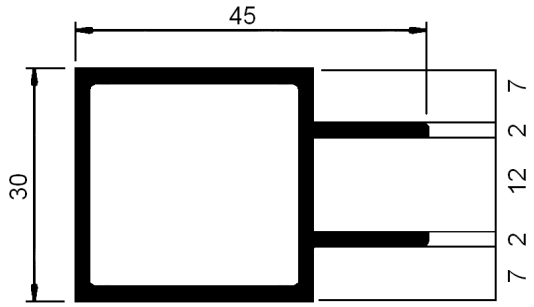

N3110

Giunti in nylon per costruzioni modulari

Sez. quadro 30x30x2mm

COD. G301

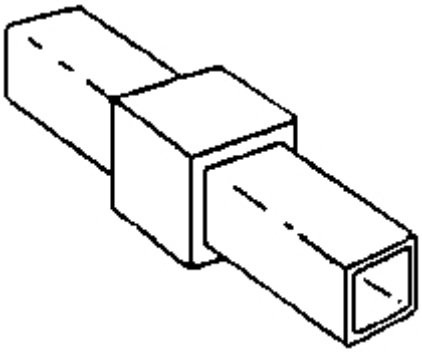

COD. G302

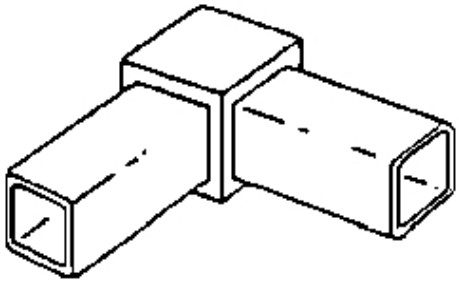

COD. G303

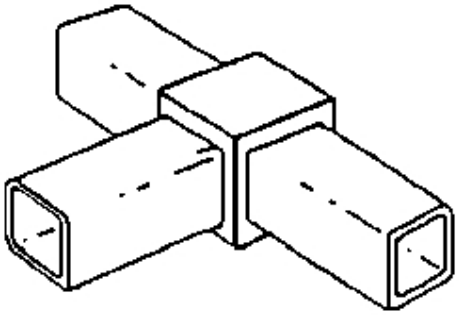

COD. G304

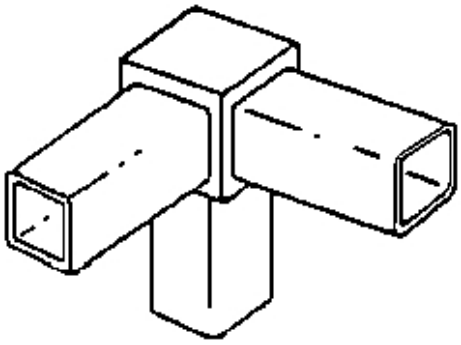

COD. G305

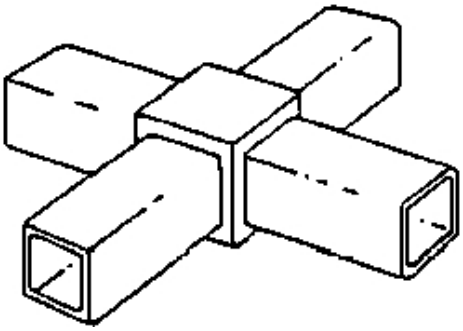

COD. G306

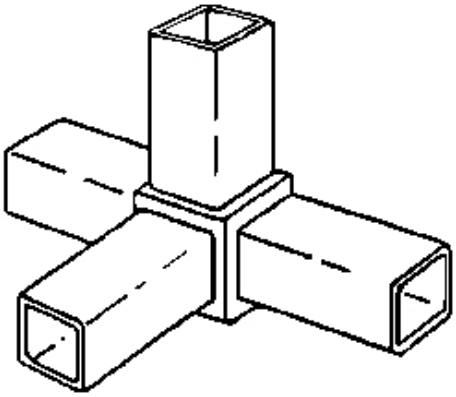

COD. G307

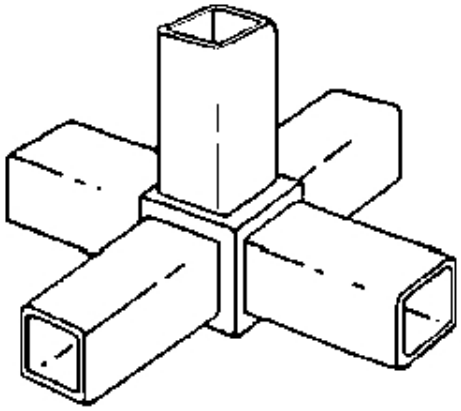

COD. G308

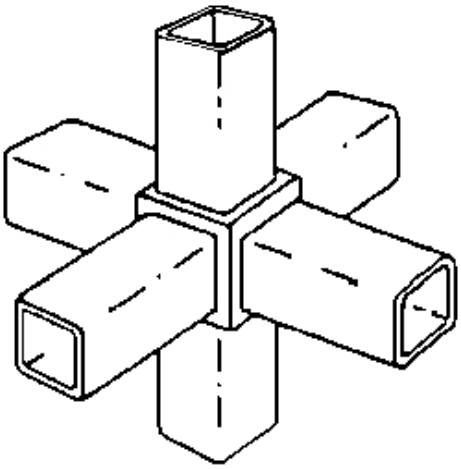

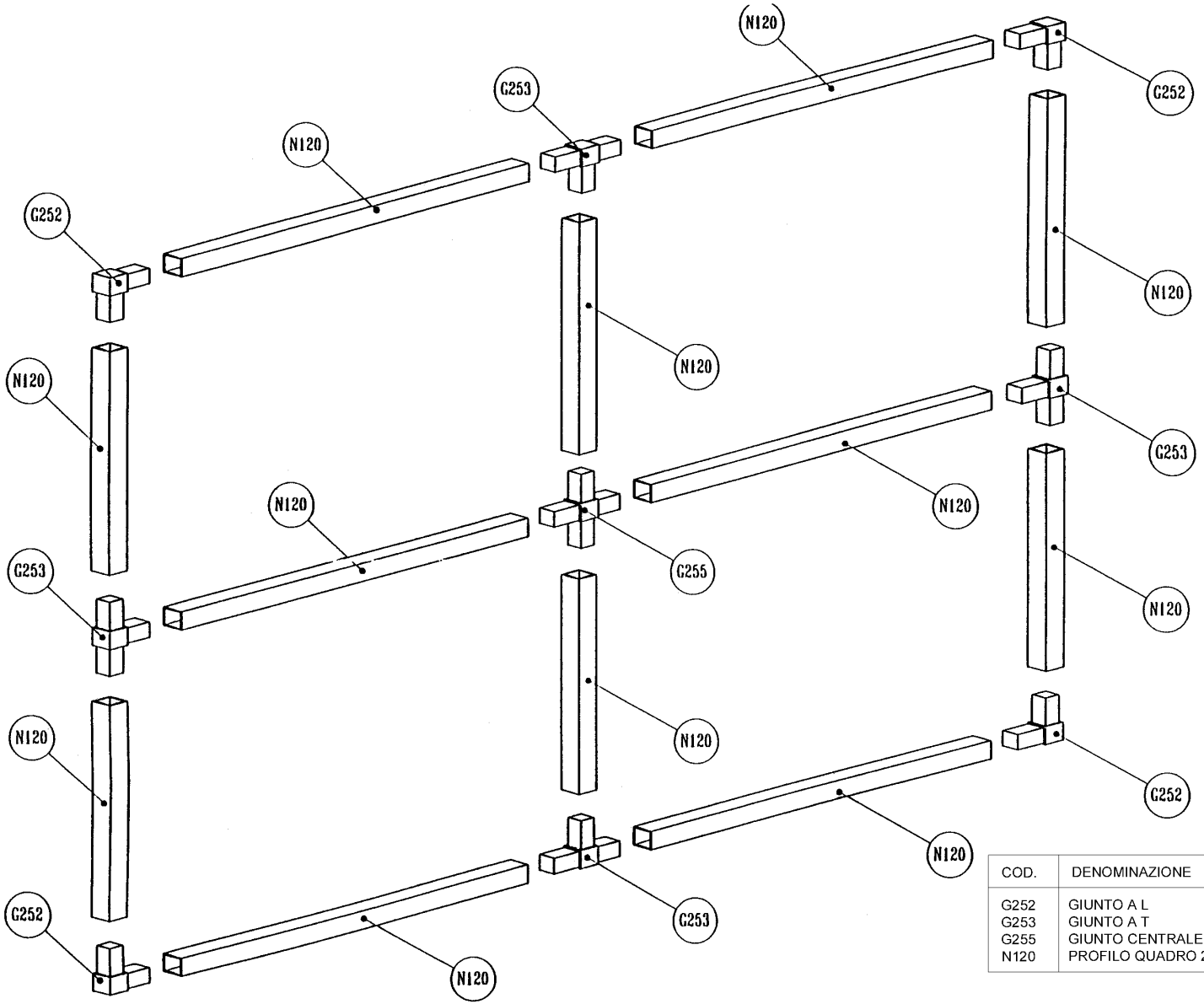

COD.	DENOMINAZIONE	Q.TA'
G252	GIUNTO A L	4
G253	GIUNTO A T	4
G255	GIUNTO CENTRALE	1
N120	PROFILO QUADRO 25X25	12

NEX LINE S.r.l

SERIE 25.30

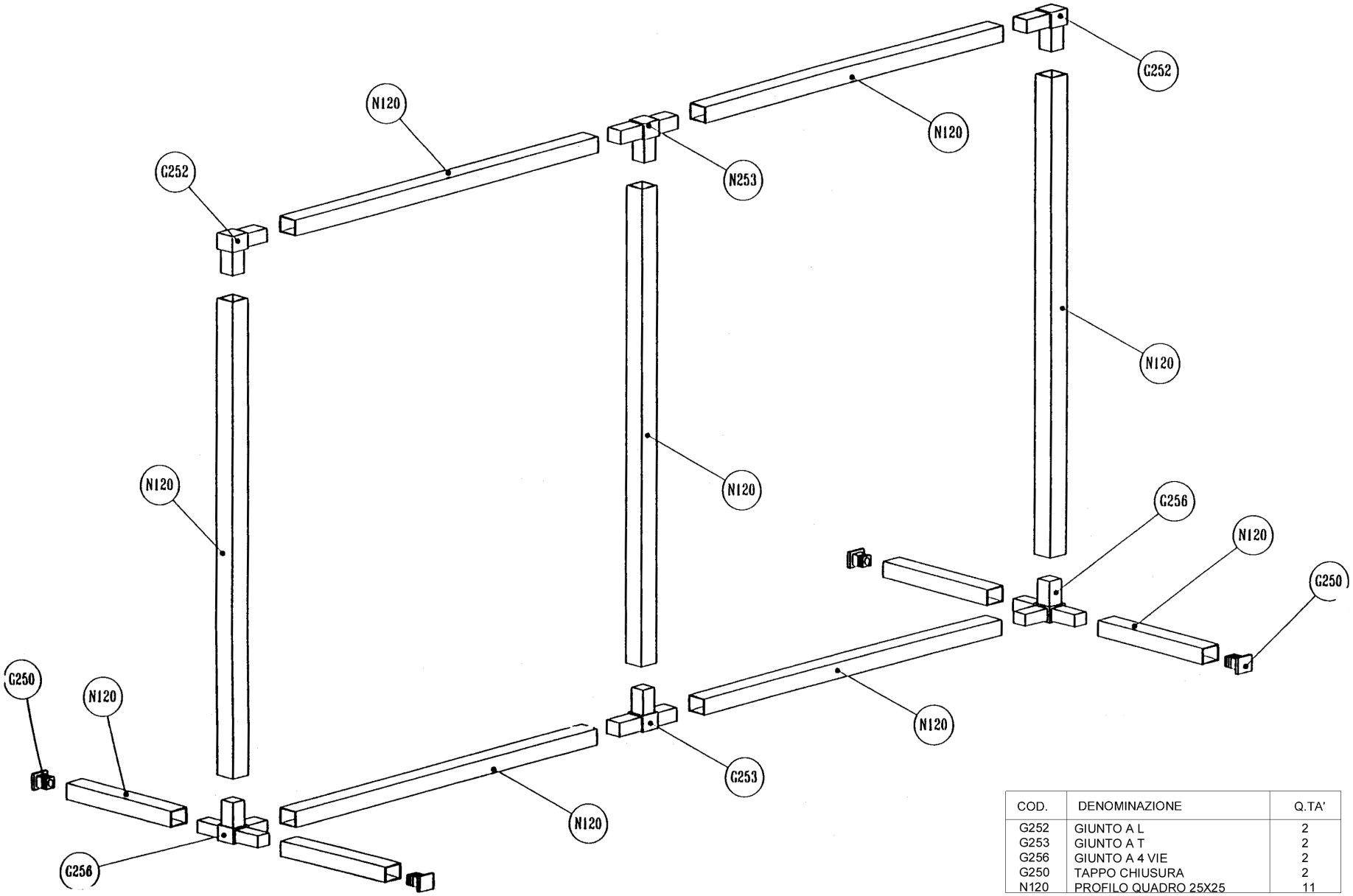

COD.	DENOMINAZIONE	Q.TA'
G252	GIUNTO A L	2
G253	GIUNTO A T	2
G256	GIUNTO A 4 VIE	2
G250	TAPPO CHIUSURA	2
N120	PROFILO QUADRO 25X25	11

NEX LINE S.r.l

SERIE 25.30

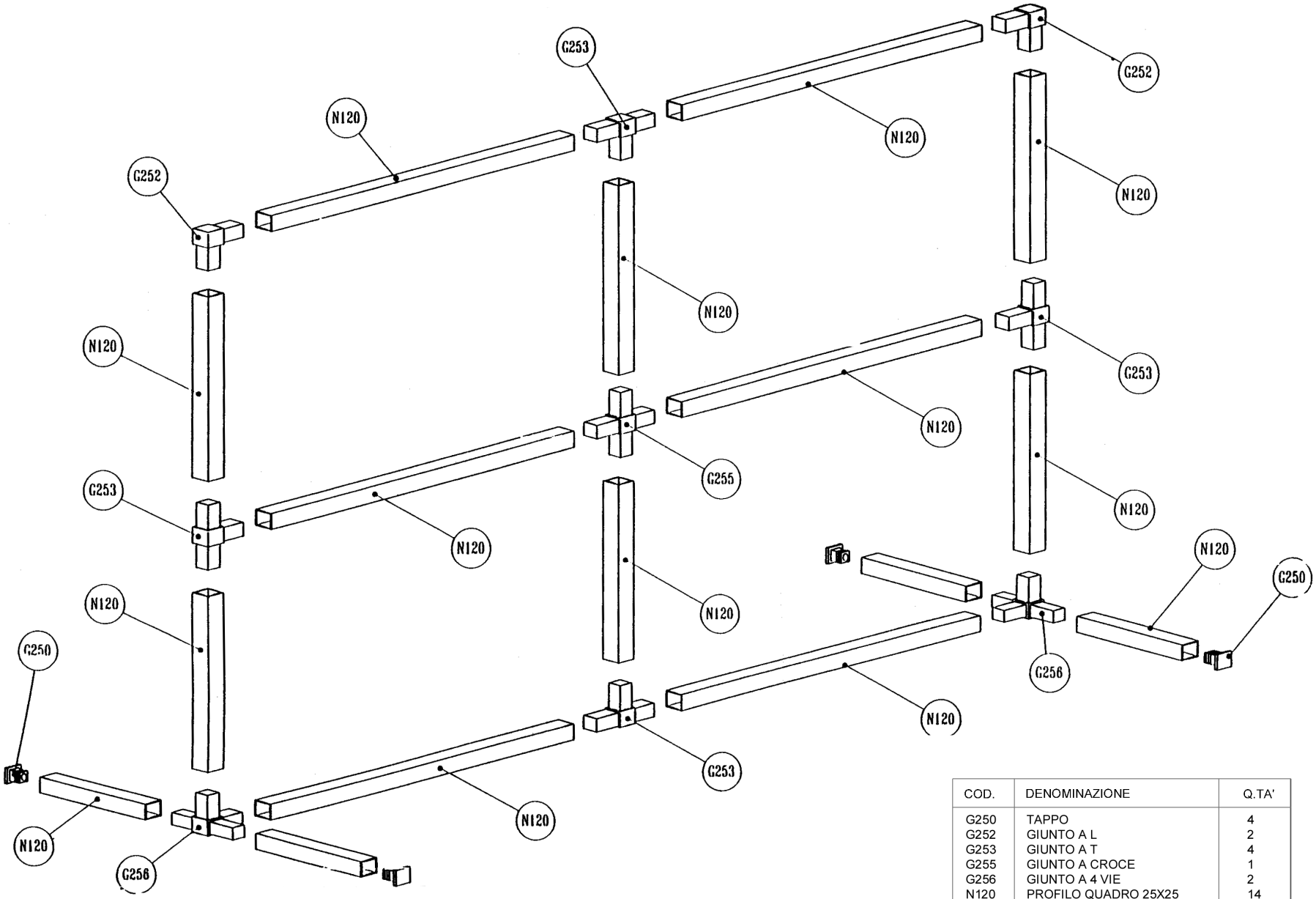

COD.	DENOMINAZIONE	Q.TA'
G250	TAPPO	4
G252	GIUNTO A L	2
G253	GIUNTO A T	4
G255	GIUNTO A CROCE	1
G256	GIUNTO A 4 VIE	2
N120	PROFILO QUADRO 25X25	14

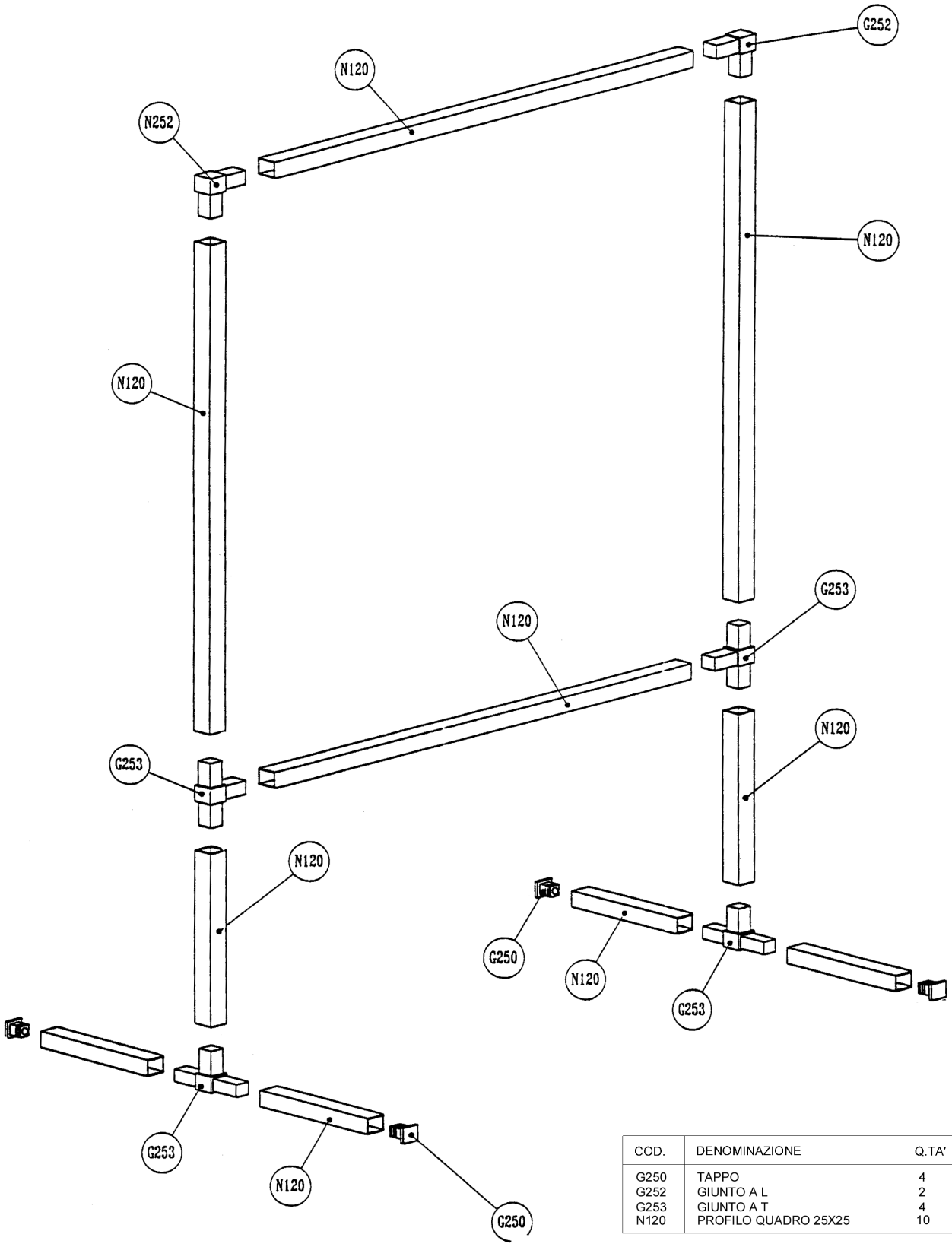

COD.	DENOMINAZIONE	Q.TA'
G250	TAPPO	4
G252	GIUNTO A L	2
G253	GIUNTO A T	4
N120	PROFILO QUADRO 25X25	10

NEX LINE S.r.l

SERIE 25.30

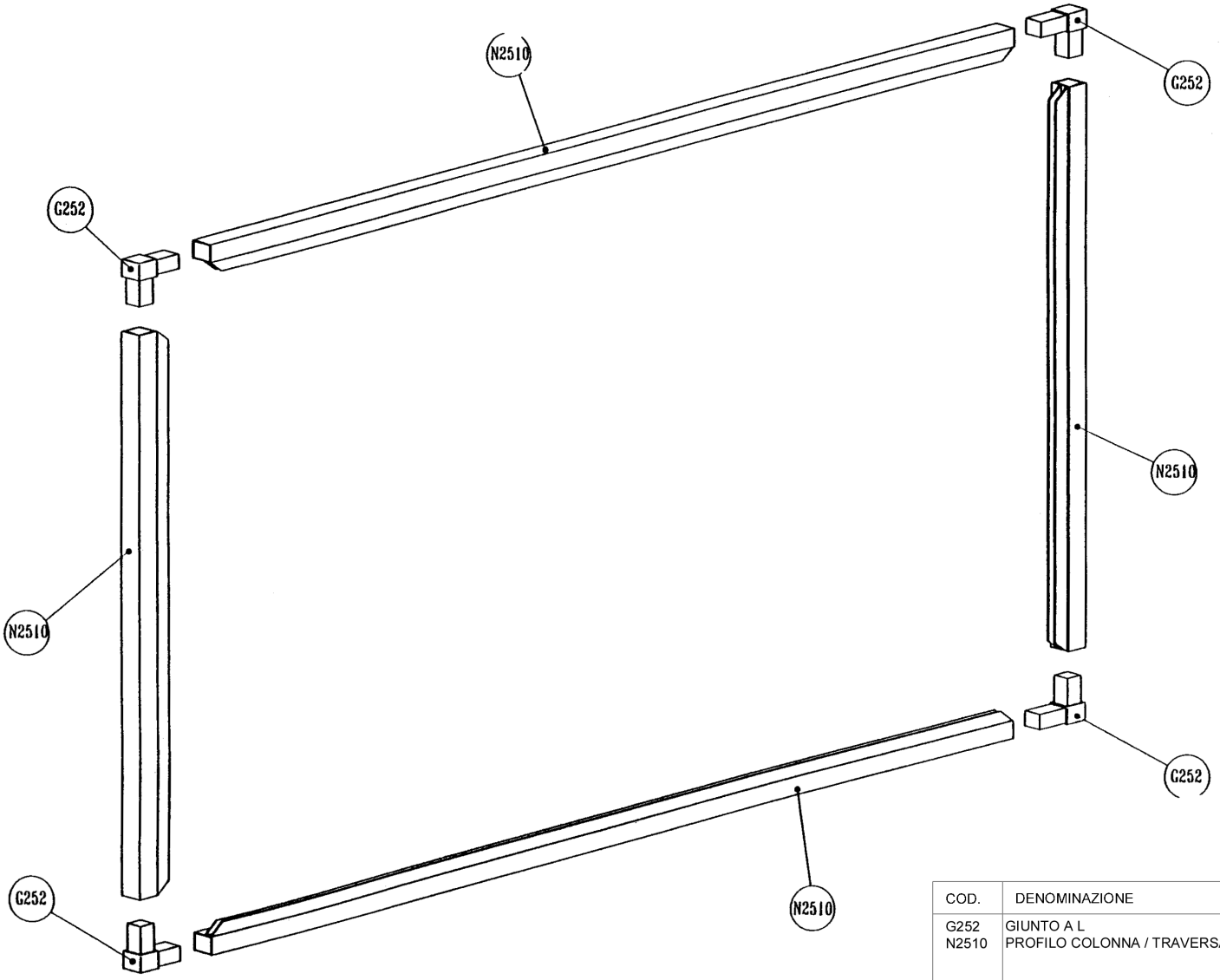

COD.	DENOMINAZIONE	Q.TA'
G252	GIUNTO A L	4
N2510	PROFILO COLONNA / TRAVERSA	4

NEX LINE S.r.l

SERIE 25.30

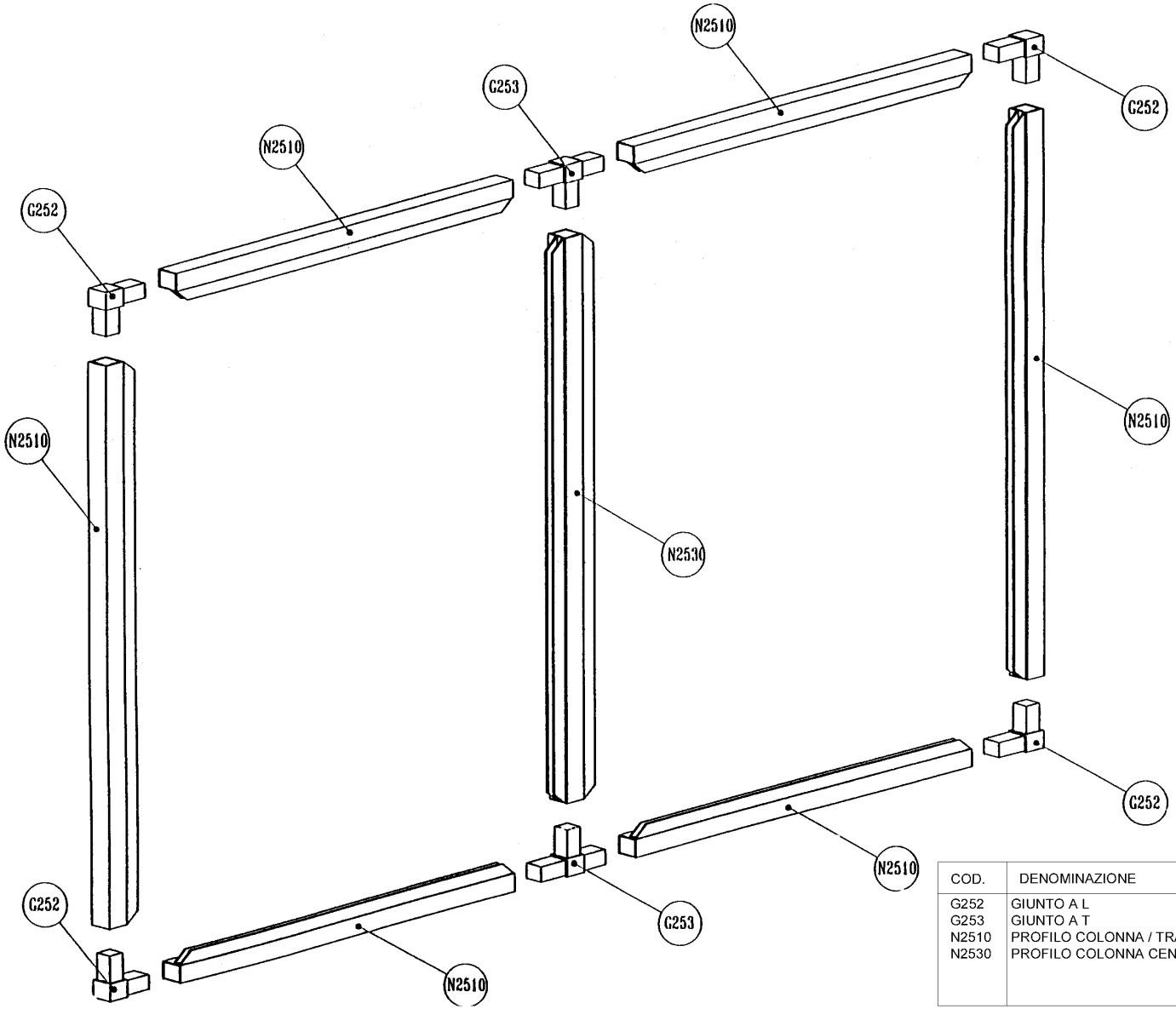

COD.	DENOMINAZIONE	Q.TA'
G252	GIUNTO A L	4
G253	GIUNTO A T	2
N2510	PROFILO COLONNA / TRAVERSA	6
N2530	PROFILO COLONNA CENTRALE	1

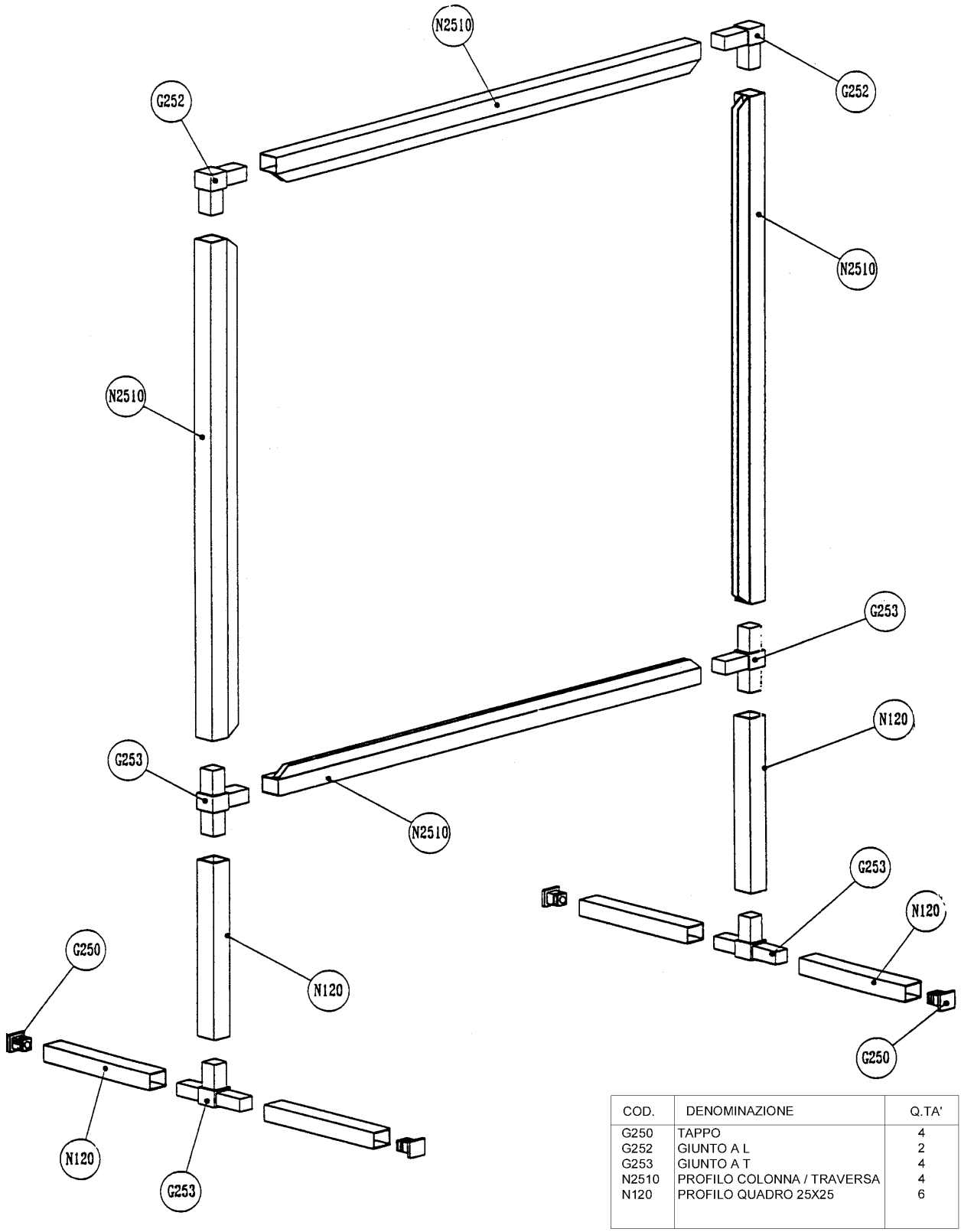

COD.	DENOMINAZIONE	Q.TA'
G250	TAPPO	4
G252	GIUNTO A L	2
G253	GIUNTO A T	4
N2510	PROFILO COLONNA / TRAVERSA	4
N120	PROFILO QUADRO 25X25	6

NEX LINE S.r.l

SERIE 25.30

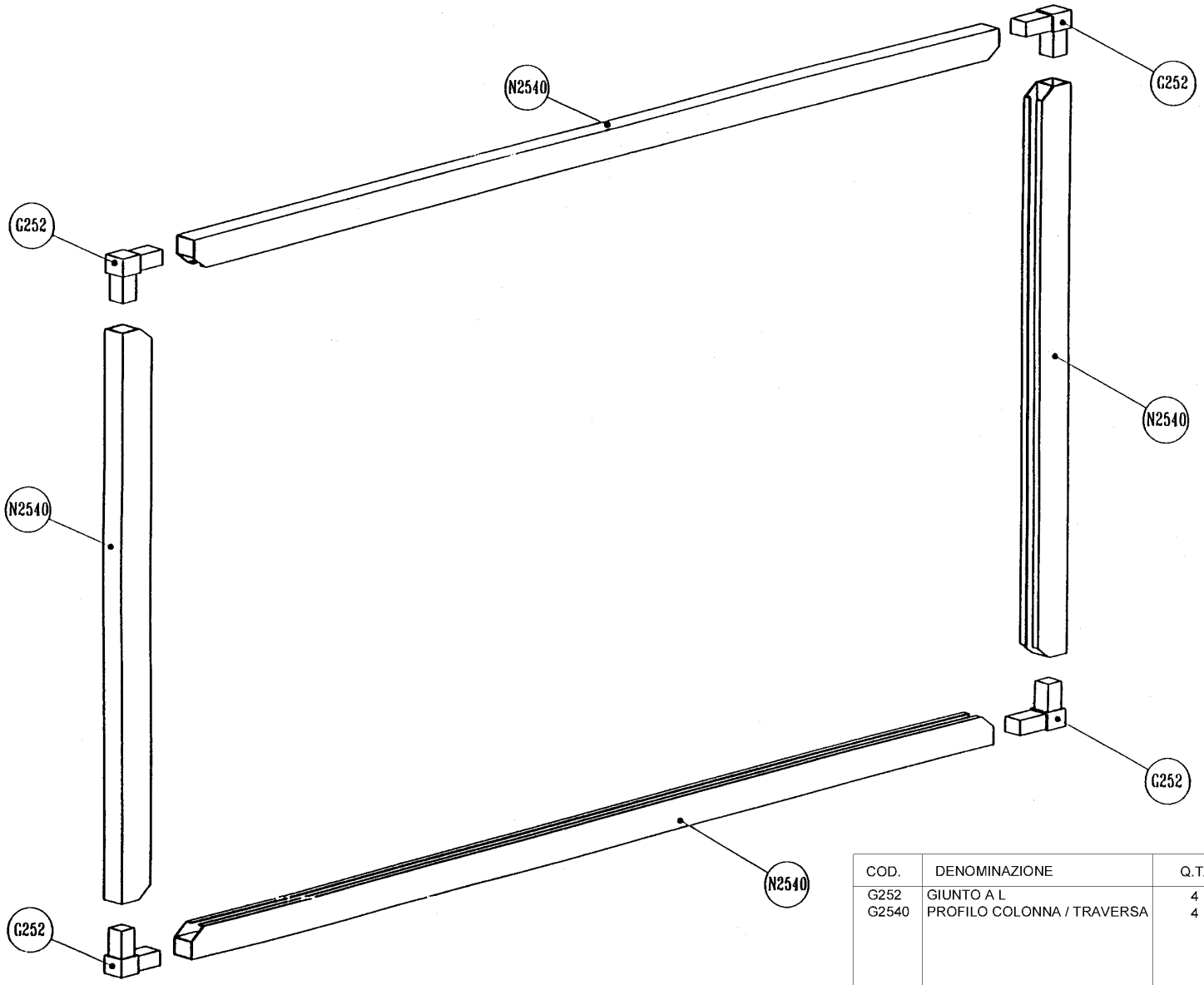

COD.	DENOMINAZIONE	Q.TA'
G252	GIUNTO A L	4
G2540	PROFILO COLONNA / TRAVERSA	4

NEX LINE S.r.l

SERIE 25.30

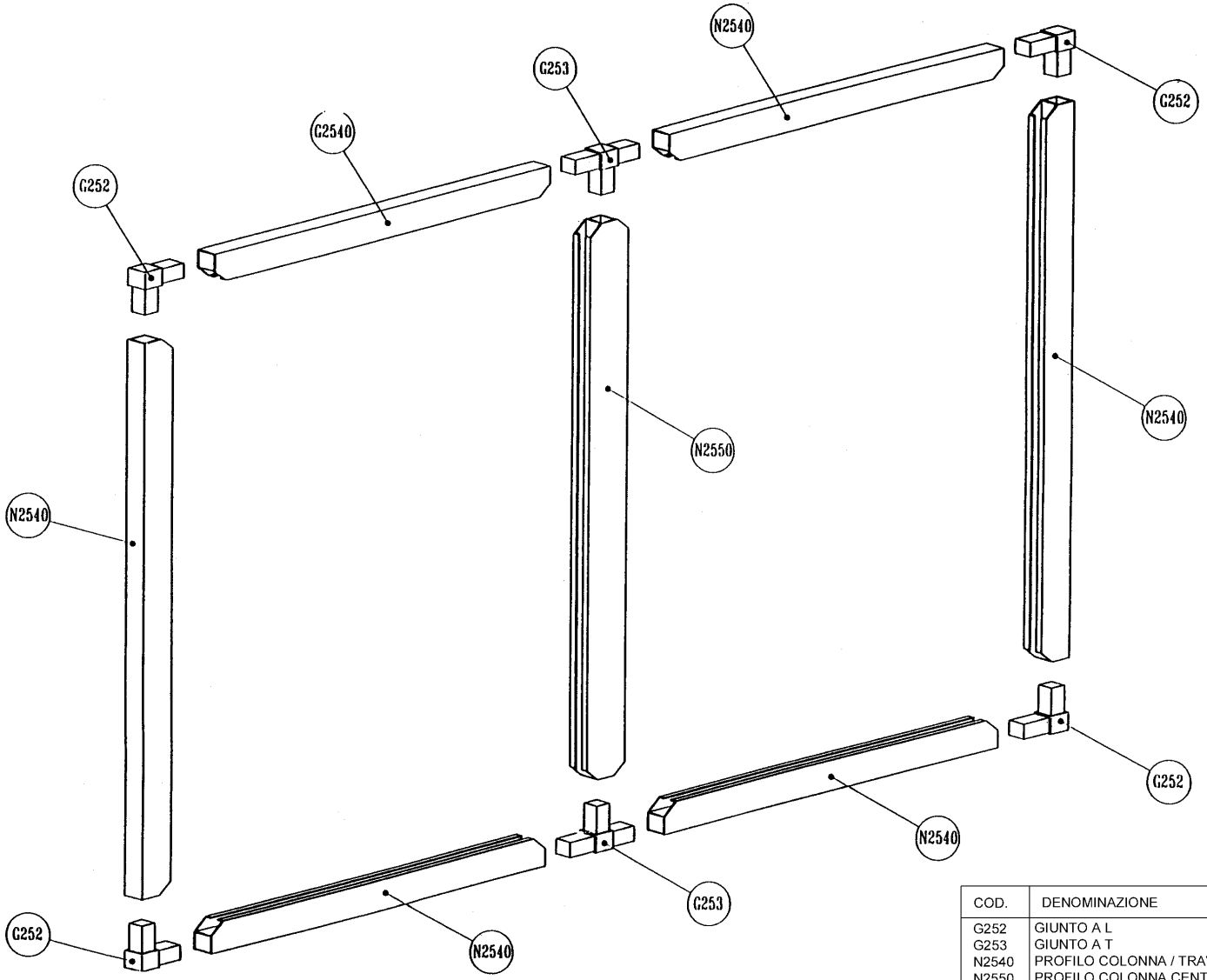

COD.	DENOMINAZIONE	Q.TA'
G252	GIUNTO A L	4
G253	GIUNTO A T	2
N2540	PROFILO COLONNA / TRAVERSA	6
N2550	PROFILO COLONNA CENTRALE	1

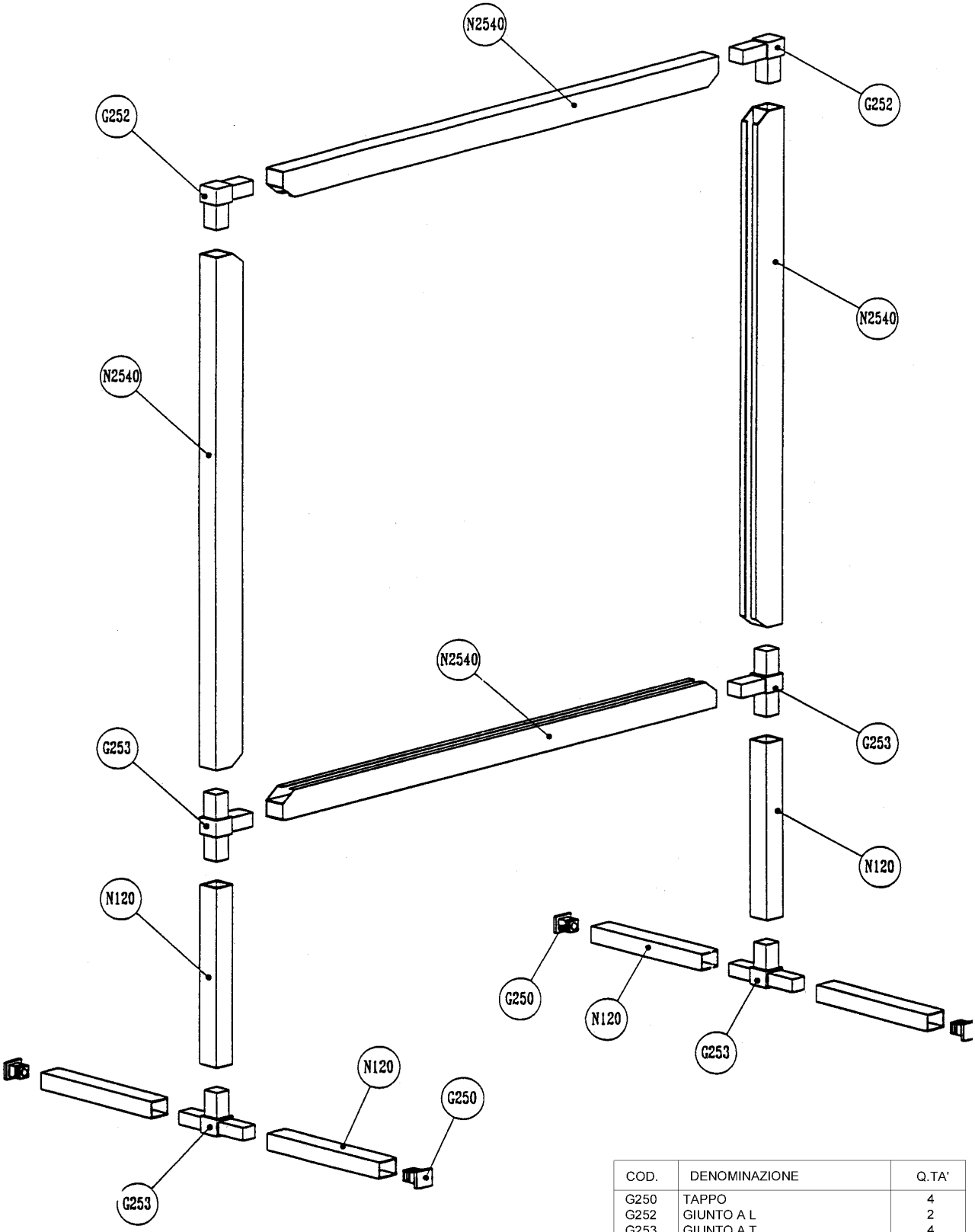

COD.	DENOMINAZIONE	Q.TA'
G250	TAPPO	4
G252	GIUNTO A L	2
G253	GIUNTO A T	4
N2540	PROFILO COLONNA / TRAVERSA	4
N120	PROFILO QUADRO 25X25	6

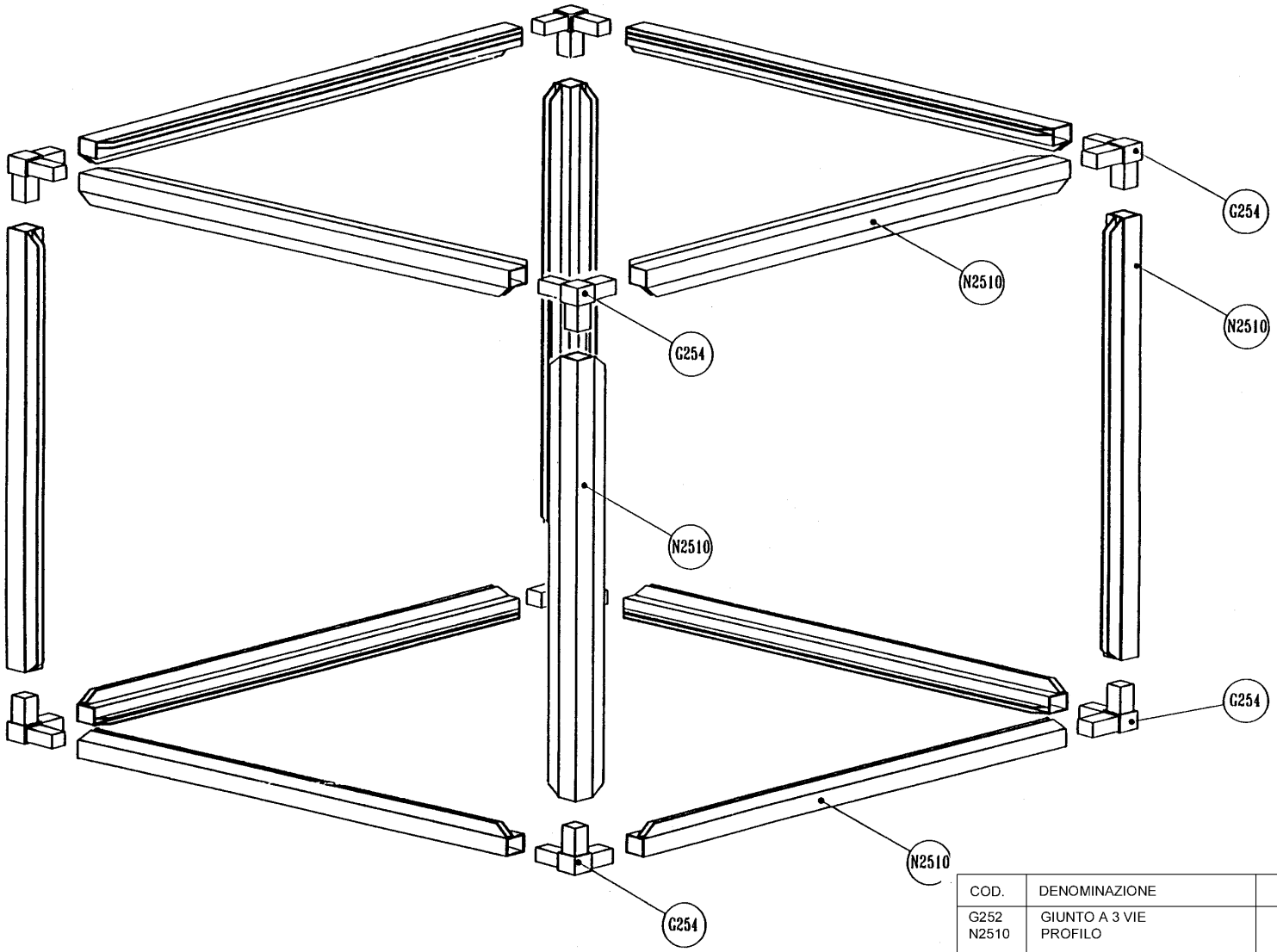

COD.	DENOMINAZIONE	Q.TA'
G252	GIUNTO A 3 VIE	8
N2510	PROFILO	8

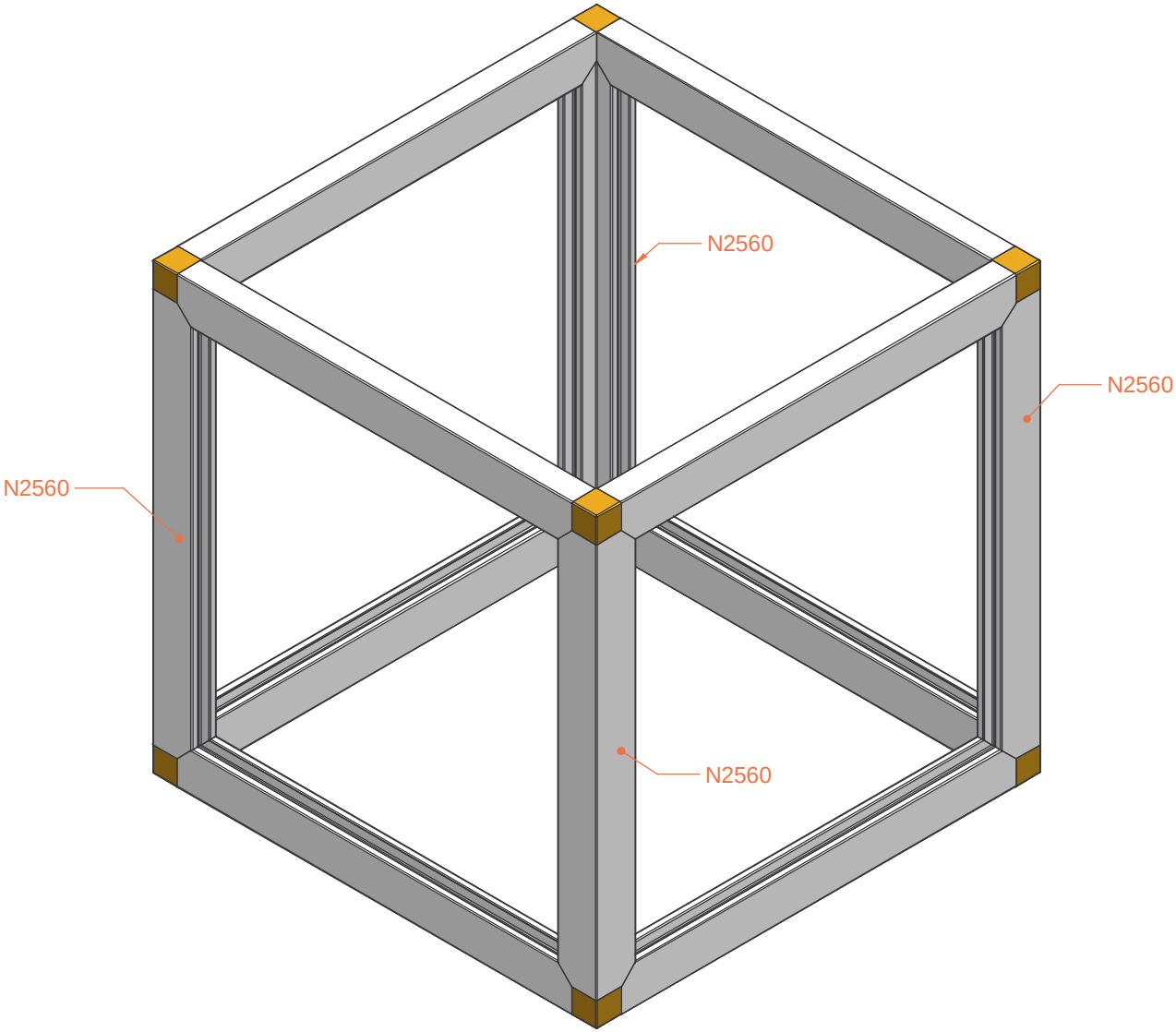
N2560
N2560
N2560
N2560

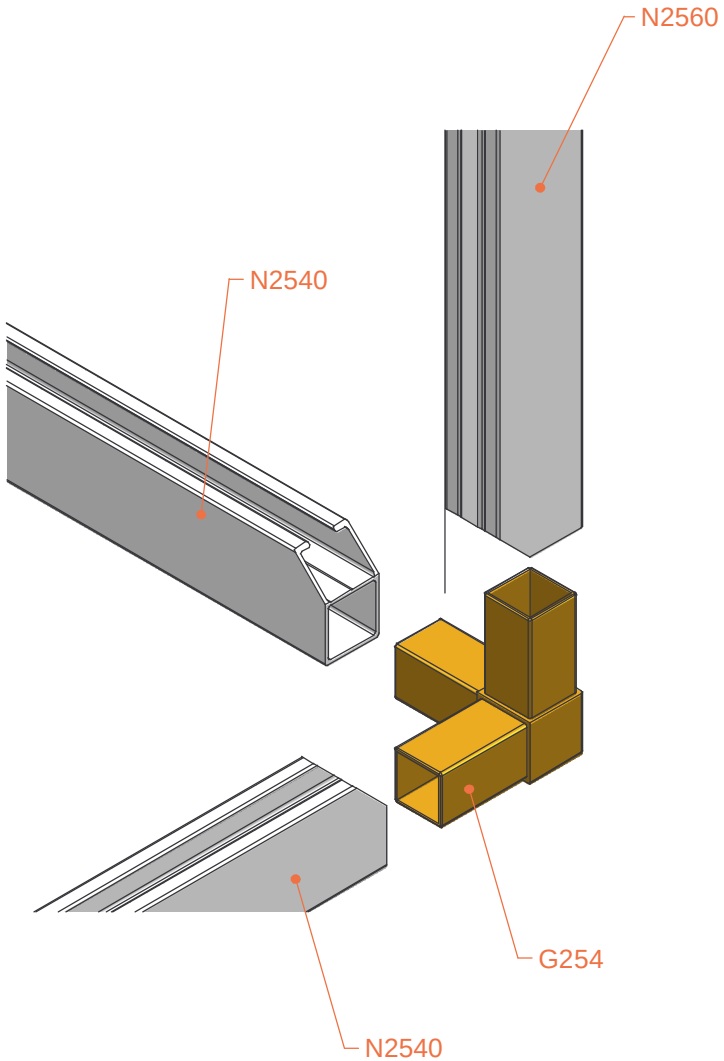
N2560
N2540
G254
N2540

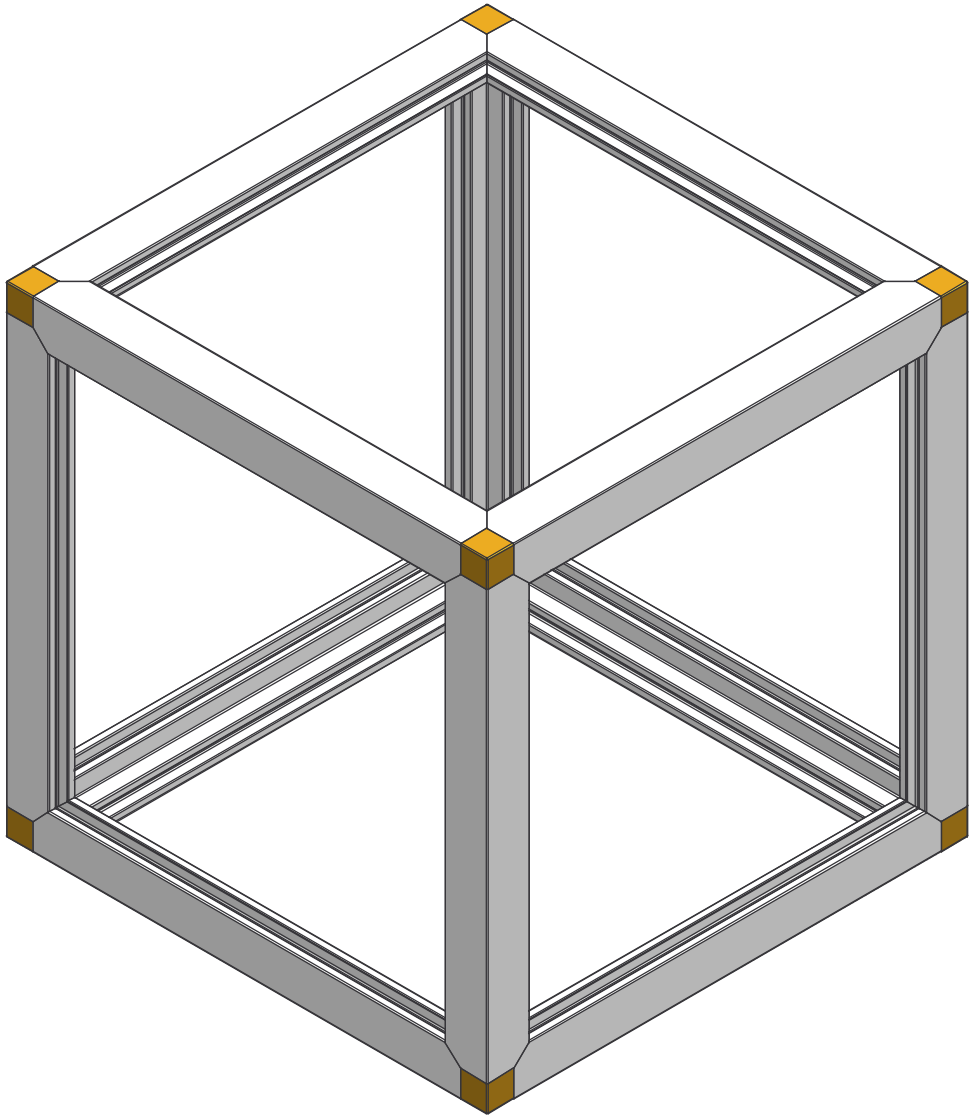

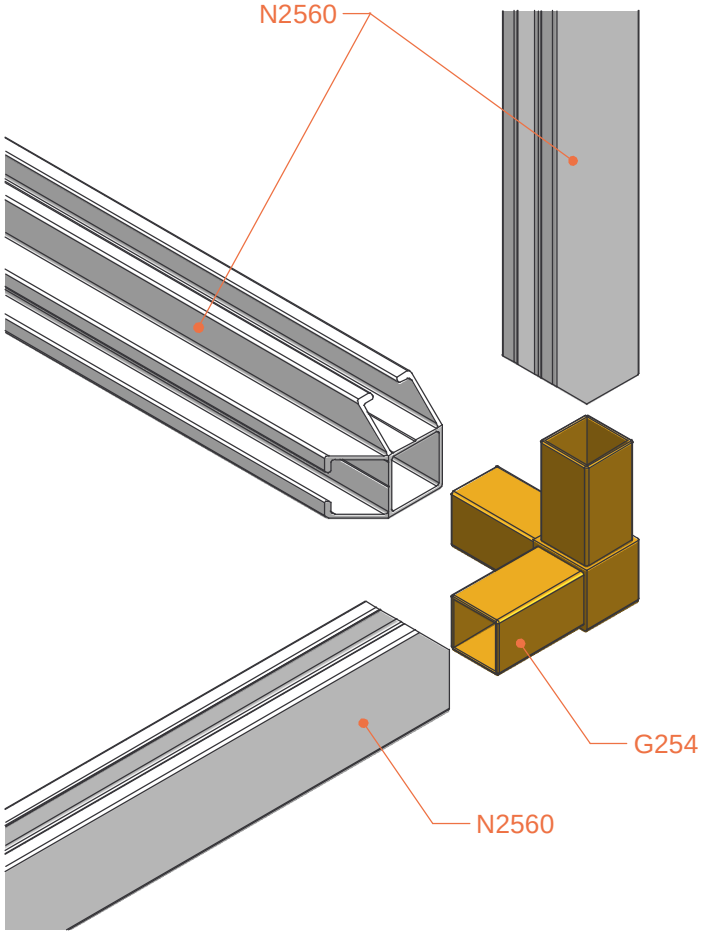
N2560
G254
N2560

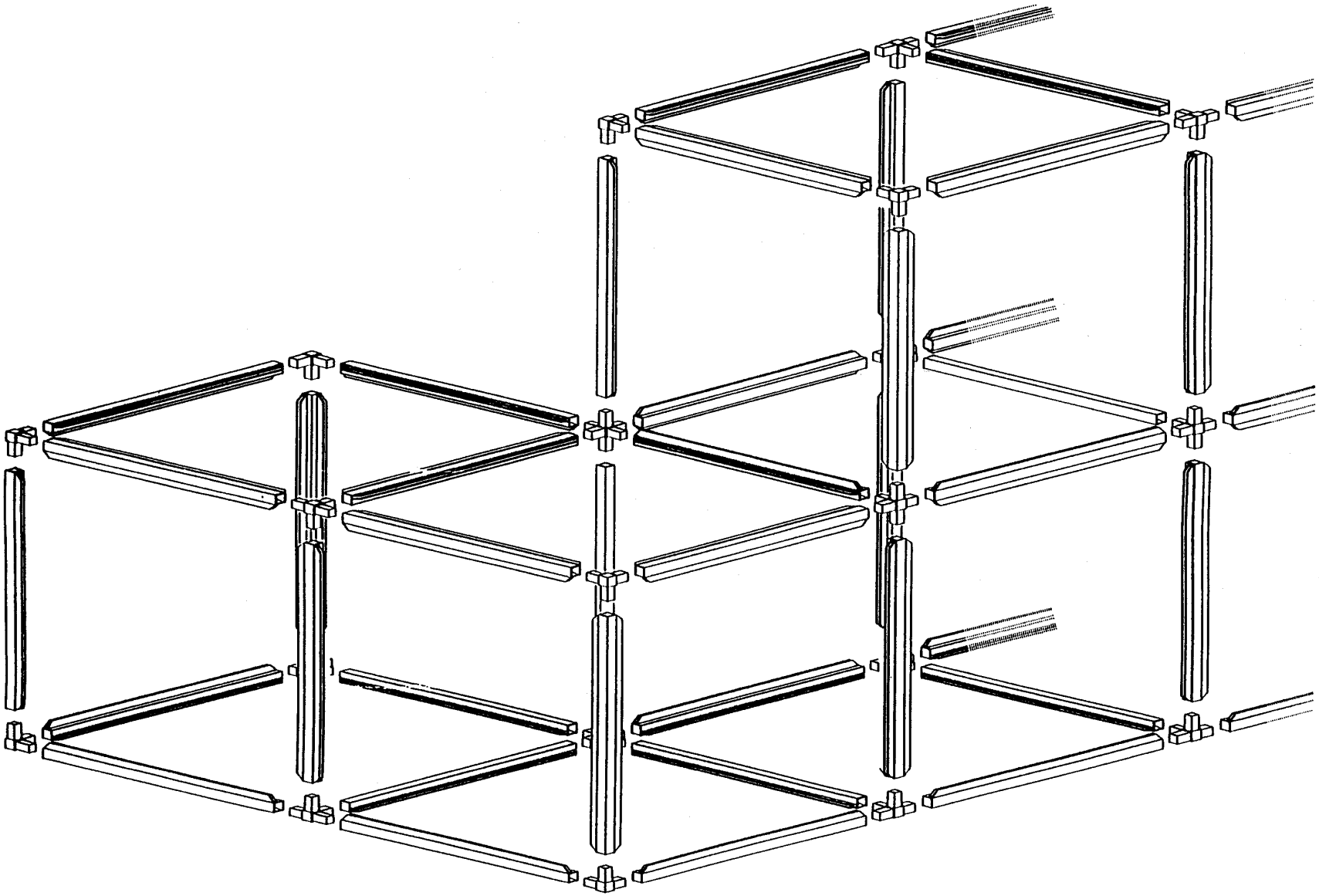

Nex Line s.r.l.
Via per Ospitaletto, 205/209 Loc. Barco
25046 Cazzago San Martino (BS) Italy
Tel.030 7751611
Fax.030 7751613
http://www.nexline.com
E-mail:info@nexline.com